2007
Ретро Люкс
САМЫЙ БОЛЬШОЙ МАГАЗИН
РЕТРО ОТОПЛЕНИЯ

+7 (495) 988-62-69
zakaz@retro-lux.ru

Iron Lion

Iron Lion Azalia 560

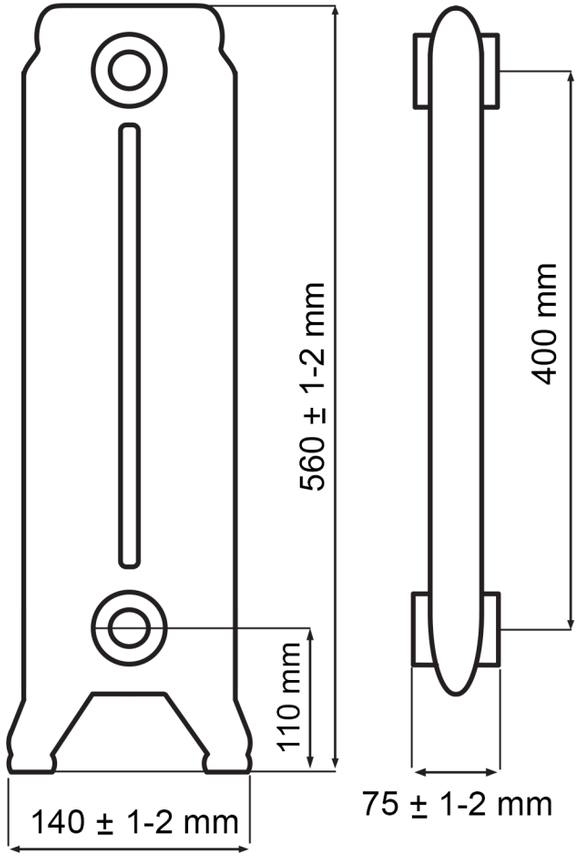

Высота, мм	560
Межосевое растояние, мм	400
Длина (1 секция), мм	75
Глубина, мм	140
Высота до нижней оси, мм	110
Опрессовачное давление, атм	15
Рабочее давление, атм	10
Теплоотдача, Вт	82
Вес, кг	8